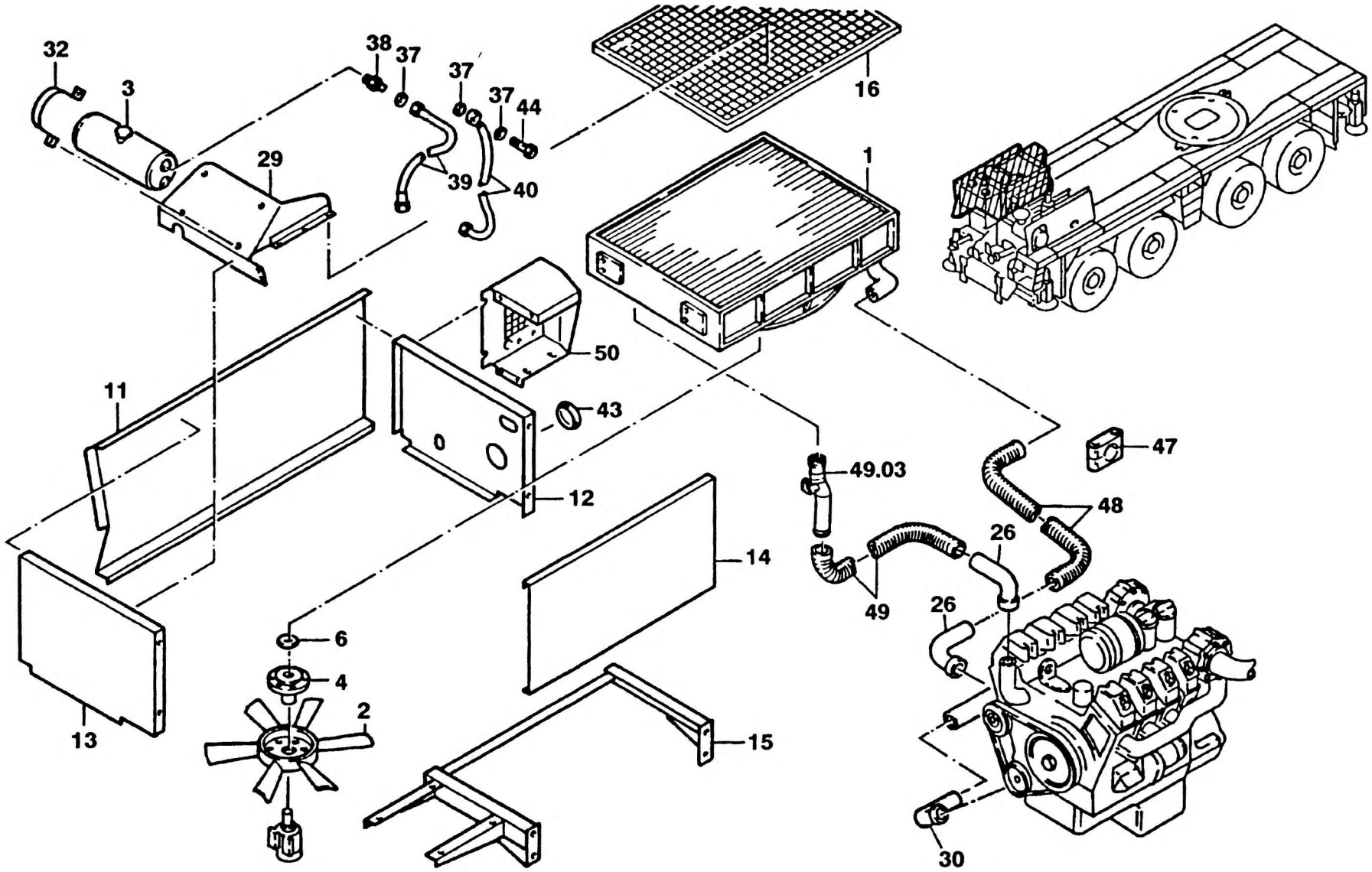KRUPP	KUEHLER UND OELTANK RADIATOR AND OILTANK	BILDTAFEL PICTORIAL DISPLAY			KMK 4080 BE 540 G 631
		09.91	2220311-ETL C	1/1